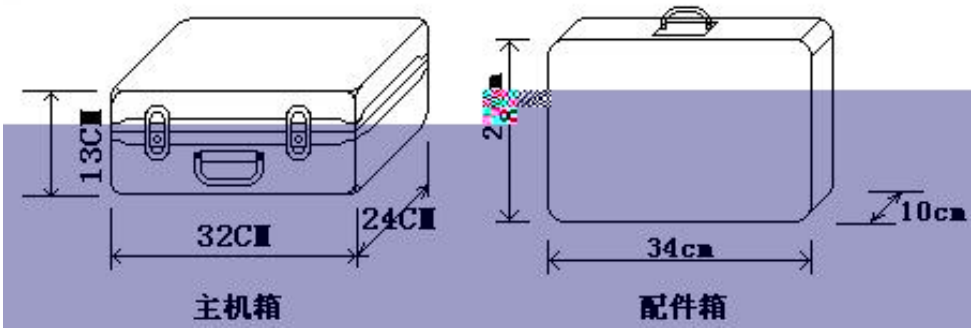
13cm
32cm
24cm
主机箱
28cm
34cm
10cm
配件箱

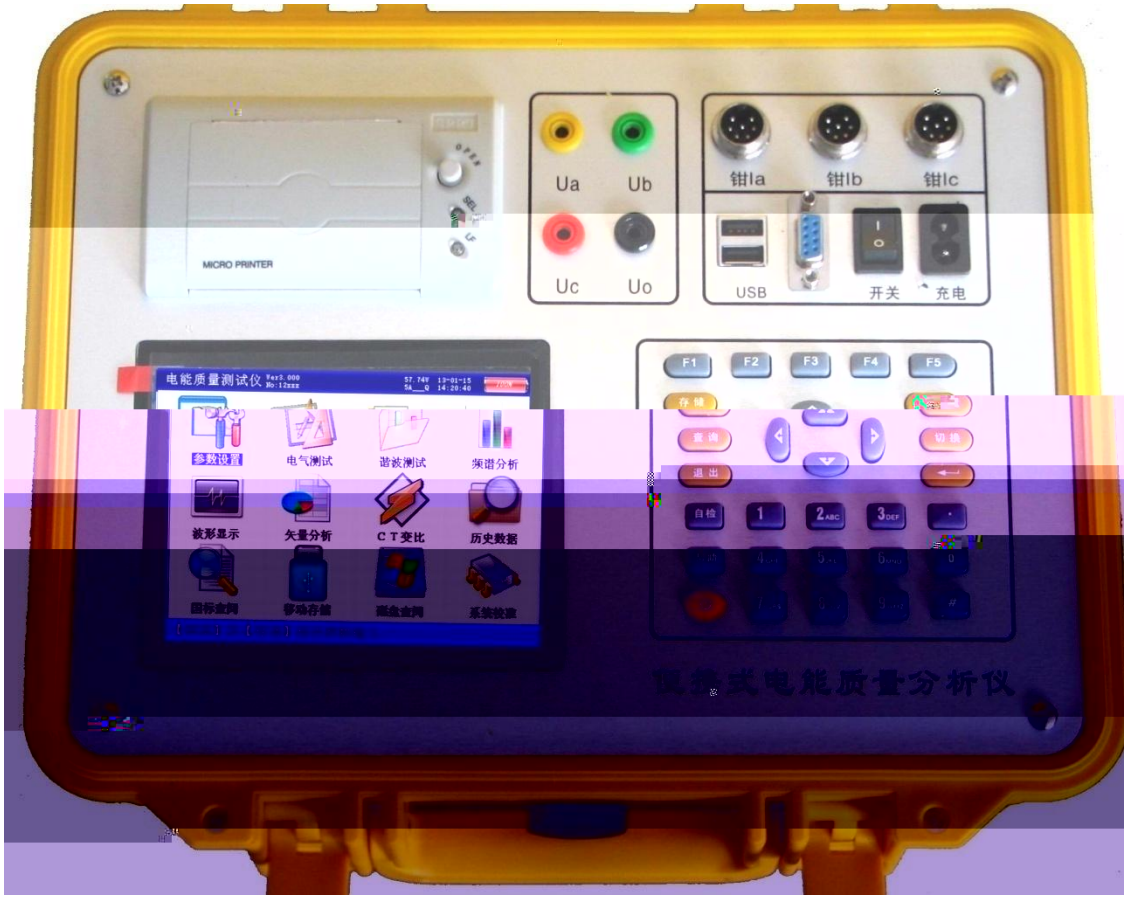
MICRO PRINTER
Ua
Ub
Uc
Uo
钳Ia
钳Ib
钳Ic
USB
开关
充电
电能质量测试仪
参数设置
电气测试
谐波测试
频谱分析
被形显示
矢量分析
C T变比
历史数据
F1
F2
F3
F4
F5
便携式电能质量分析仪

电能质量测试仪 Ver3.000
No:12xxx
57.74V 13-01-15
5A___Q 14:20:40
100%
参数设置
电气测试
谐波测试
频谱分析
波形显示
矢量分析
C T 变比
历史数据
国标查阅
移动存储
磁盘查阅
系统校准
【测试】及【存储】相

电能质量测试仪 Ver3.000 No:12xxx
57.74V 13-01-15
5A___Q 14:20:40
01. PT变比:0001.00
02. CT变比:0001.00
03. 接线方式:三元件(三相四线)
04. 电流输入:5A【小钳】
05. 额定电压:010.00kV(一次)
14. 存储速率:1分钟/帧
15. 开始存储:否
按【回车】修改，【退出】返回

电能质量测试仪 Ver3.000 No:12xxx
57.74V 13-01-15
5A___Q 14:20:40
50%
测试参数【一次】:
Ua= 0.000 kV Ia= 0.0000 A Φa= 0.00°
Uc= 0.000 kV Ic= 0.0000 A Φc= 0.00°
Pa= 0.00 kW Qa= 0.00 kVar
Pb= 0.00 kW Qb= 0.00 kVar
Pc= 0.00 kW Qc= 0.00 kVar

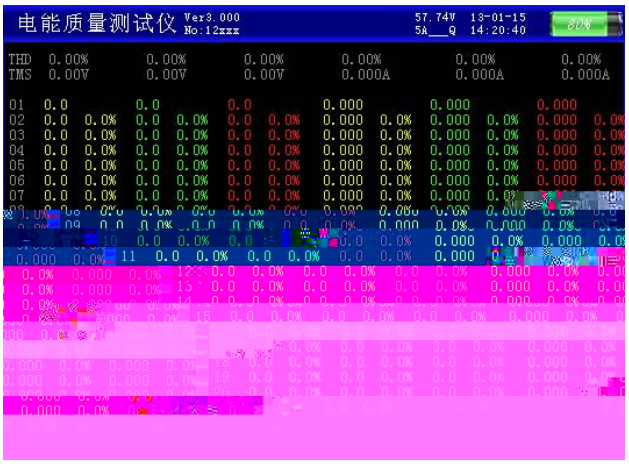
电能质量测试仪 Ver3.000
No:12xxx
57.74V 13-01-15
5A Q 14:20:40
80%
THD 0.00% 0.00% 0.00% 0.00% 0.00% 0.00%
TMS 0.00V 0.00V 0.00V 0.000A 0.000A 0.000A

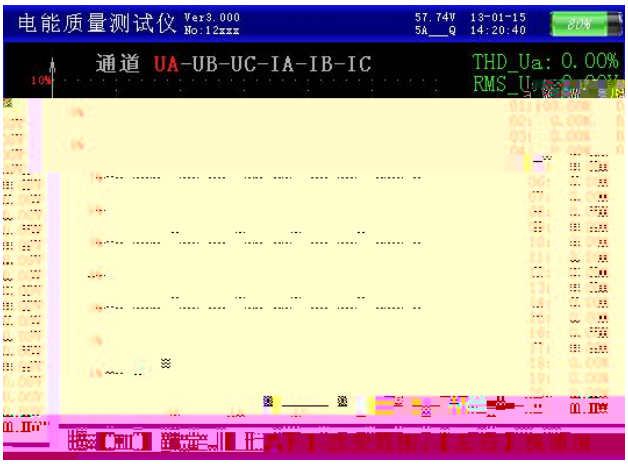
电能质量测试仪
Ver3.000
No:12xxx
57.74V 13-01-15
5A___Q 14:20:40
80%
通道 UA-UB-UC-IA-IB-IC
THD_Ua: 0.00%
10%

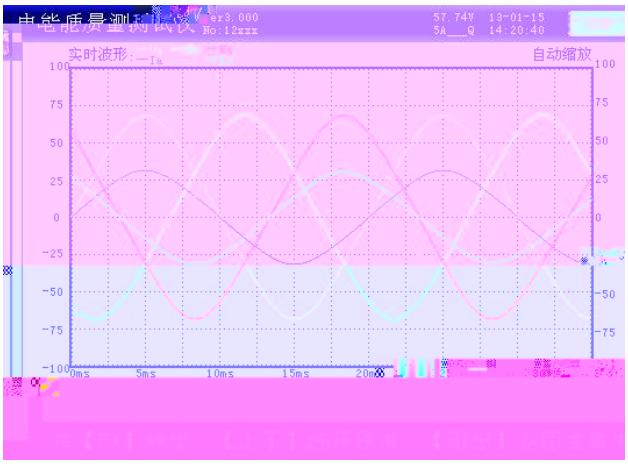
实时波形：
自动缩放
100
75
50
25
0
-25
-50
-75
-100
0ms
5ms
10ms
15ms
20ms

Ver3.000
No:12xxx
57.74V 13-01-15
5A Q 14:20:40
测试数据：
Ua
Ub
Uc
Ia
Ib
Ic
0
60
120
180
240
300
Ub: 220.00 V 120.00
Uc: 220.00 V 240.00
Ia: 5.0001 A 0.00
Ib: 5.0001 A 120.00
Ic: 5.0001 A 240.00
接线分析： 相序 Ua Ub Uc Ia Ic 更正系数
感性(-5 ~ 55)：
感性(55 ~ 115)：
容性(-5 ~ -65)：
容性(-65~-125)：
按【F1】锁定，【退出】返回

电能质量测试仪 Ver3.000 No:12xxx
57.74V 13-01-15
5A Q 14:20:40
电流选择:
一次电流:C相100A【中钳】
二次电流:锁定按A相5A【小钳】
电流测试:
一次电流: 0.000A
二次电流: 0.000A
CT变比:
测试变比: 0.00= 【 0A/5A】
测试夹角: 0.0°
按【F1】锁定，【退出】返回

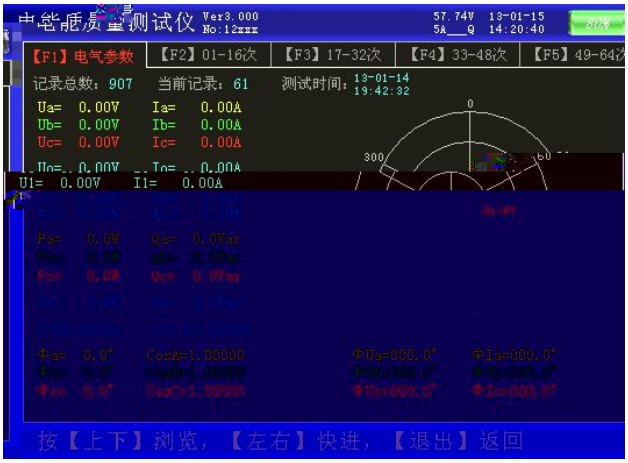
电能质量测试仪 Ver3.000 No:12xxx
57.74V 13-01-15
5A Q 14:20:40
【F1】电气参数
【F2】01-16次
【F3】17-32次
【F4】33-48次
【F5】49-64次
记录总数: 907
当前记录: 61
测试时间: 13-01-14 19:42:32
Ua= 0.00V Ia= 0.00A
Ub= 0.00V Ib= 0.00A
Uc= 0.00V Ic= 0.00A
U1= 0.00V I1= 0.00A
按【上下】浏览，【左右】快进，【退出】返回

电能质量测试仪 Ver3.000
No:12xxx
57.74V 13-01-15
5A 14:20:40
文件夹列表：
无文件夹
记录文件列表：
123.bin
[F1]查看TF卡 [F2]查看USB设备 [退出]返回主菜单

1

2

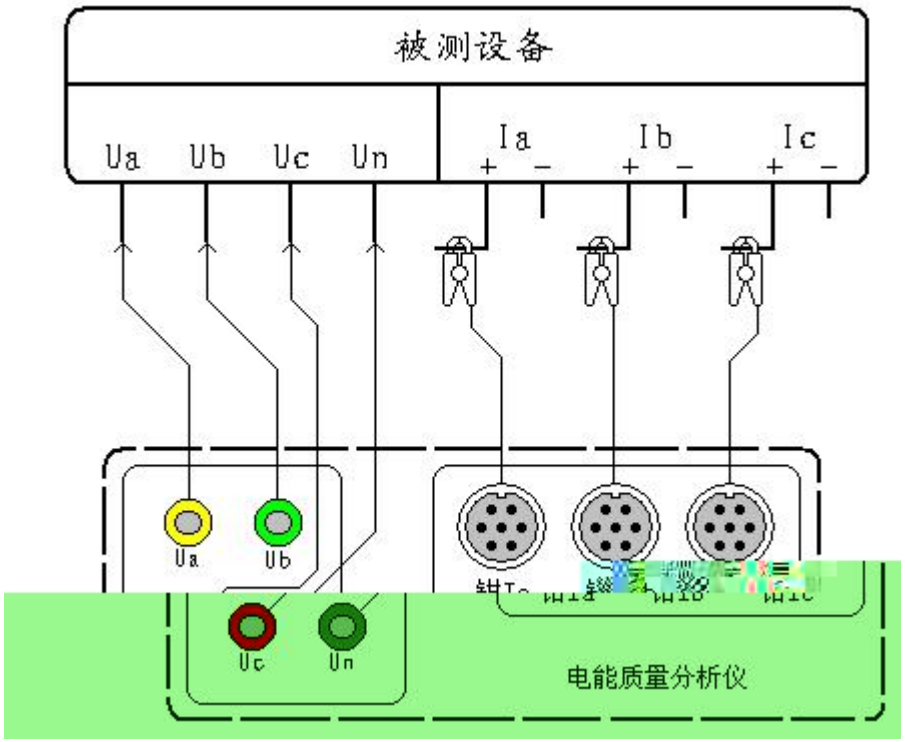

1

2

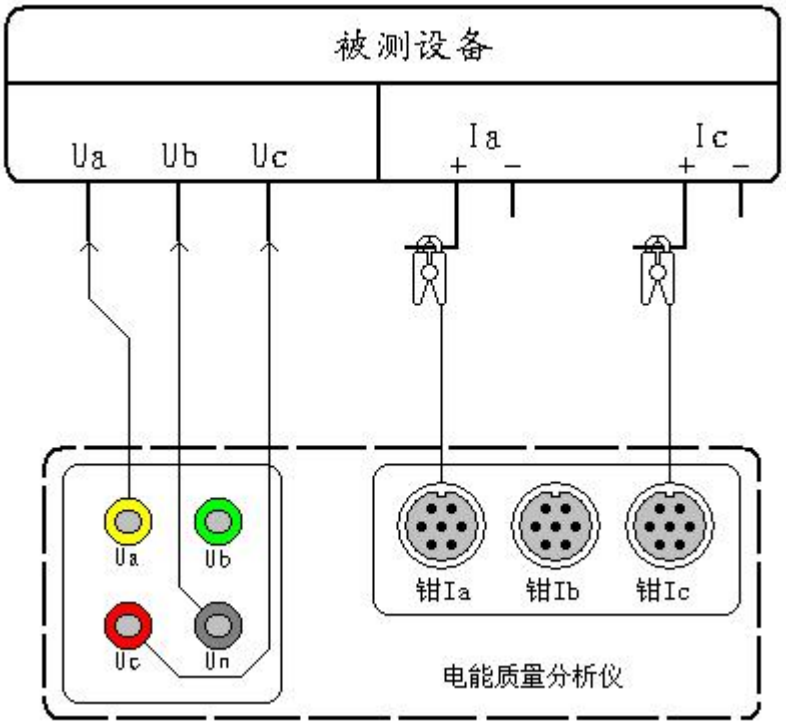

1

2

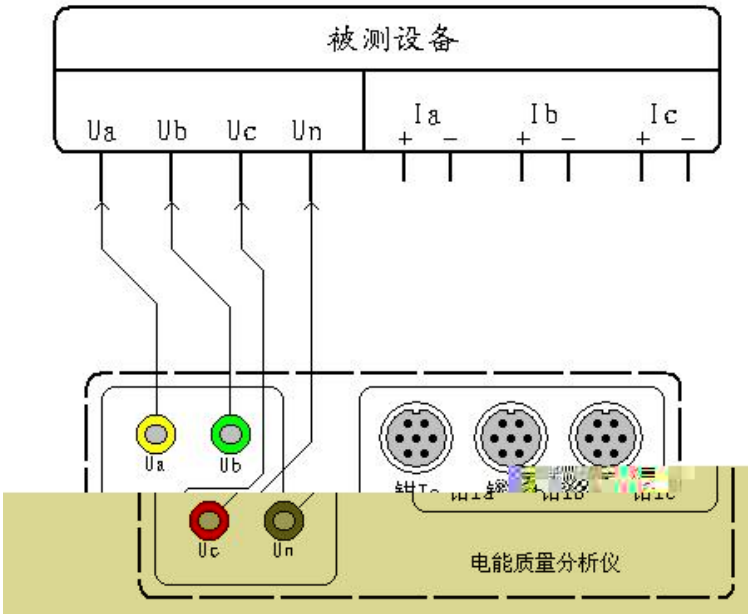

1

2

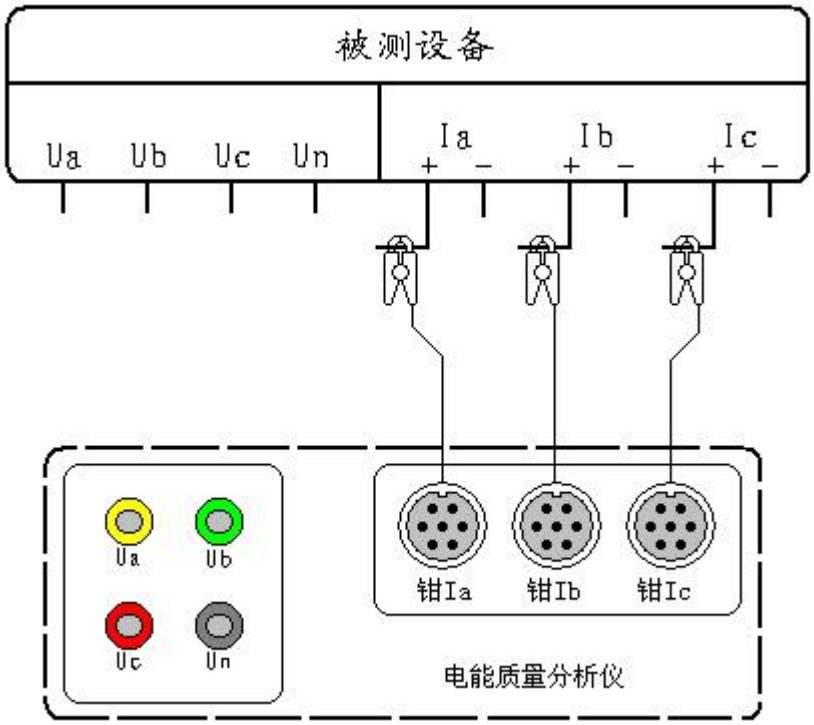

1

2

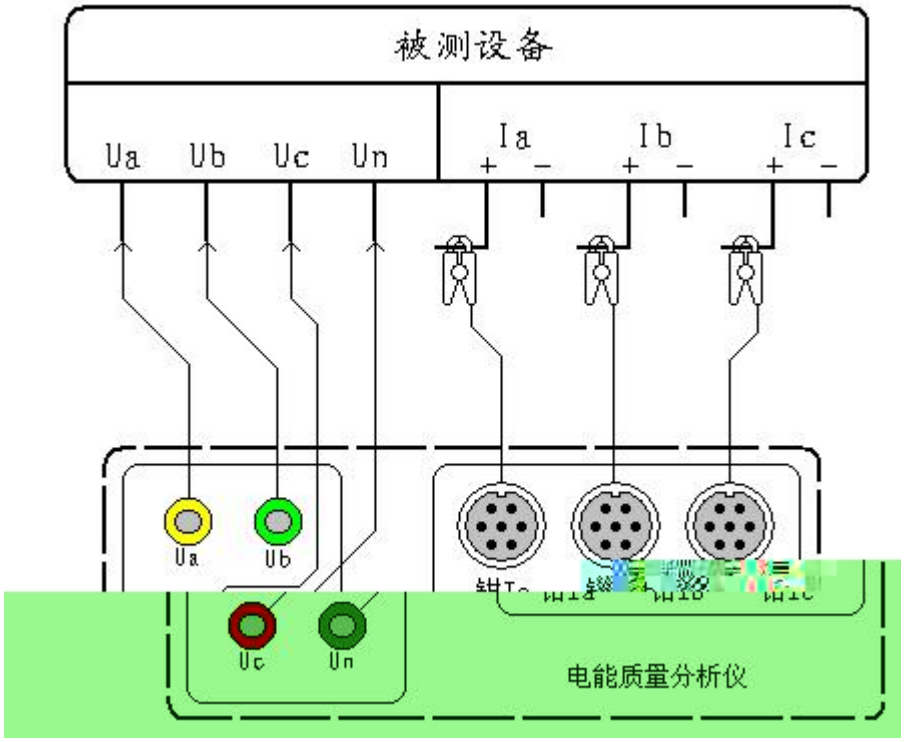
被测设备
Ua
Ub
Uc
Un
Ia
Ib
Ic
+
−
+
−
+
−
Ua
Ub
Uc
Un
电能质量分析仪